BOBBIN

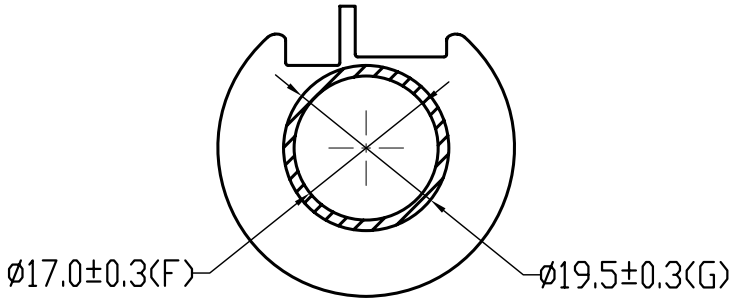

SECTION A–A

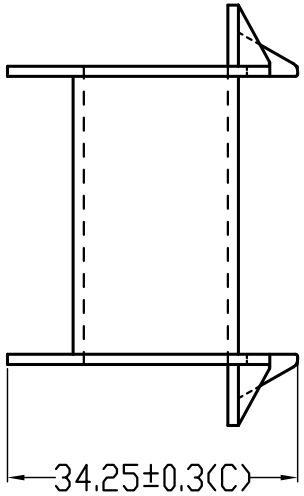

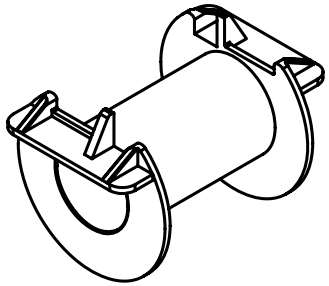

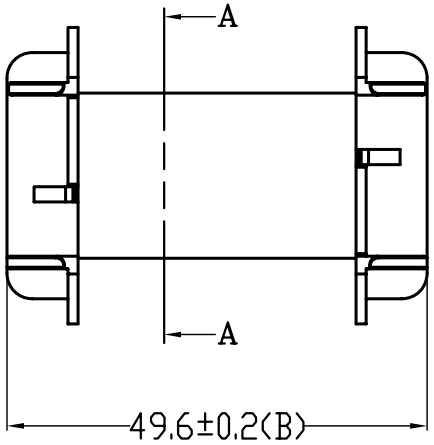

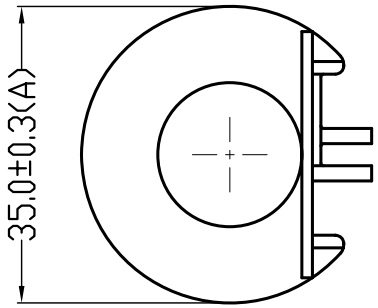

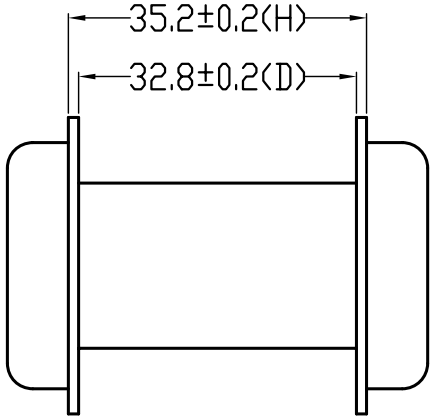

				TOLERANCE WHOLE±0.3 ROW PITCH±0.3 PIN PITCH±0.2	DECIMAL: X±0.3 XX±0.2		CHECK	蒲明勇
修改日期	修改部份	修改前尺寸	修改後尺寸	SHEET OF	REV.		DRAWING	蒲盛林
毅華企業股份有限公司 YIH-HWA ENTERPRISES CO,LTD 中和市連城路 222巷4弄2號2樓				TEL	(02)2248-3366	MODEL	YW-888-00B	
				FAX	(02)2240-6919	MATERIAL	FR530-B	
				UNIT	m/m	SCALE	1 / 1	DATE 2012.12.19